ТоуреК

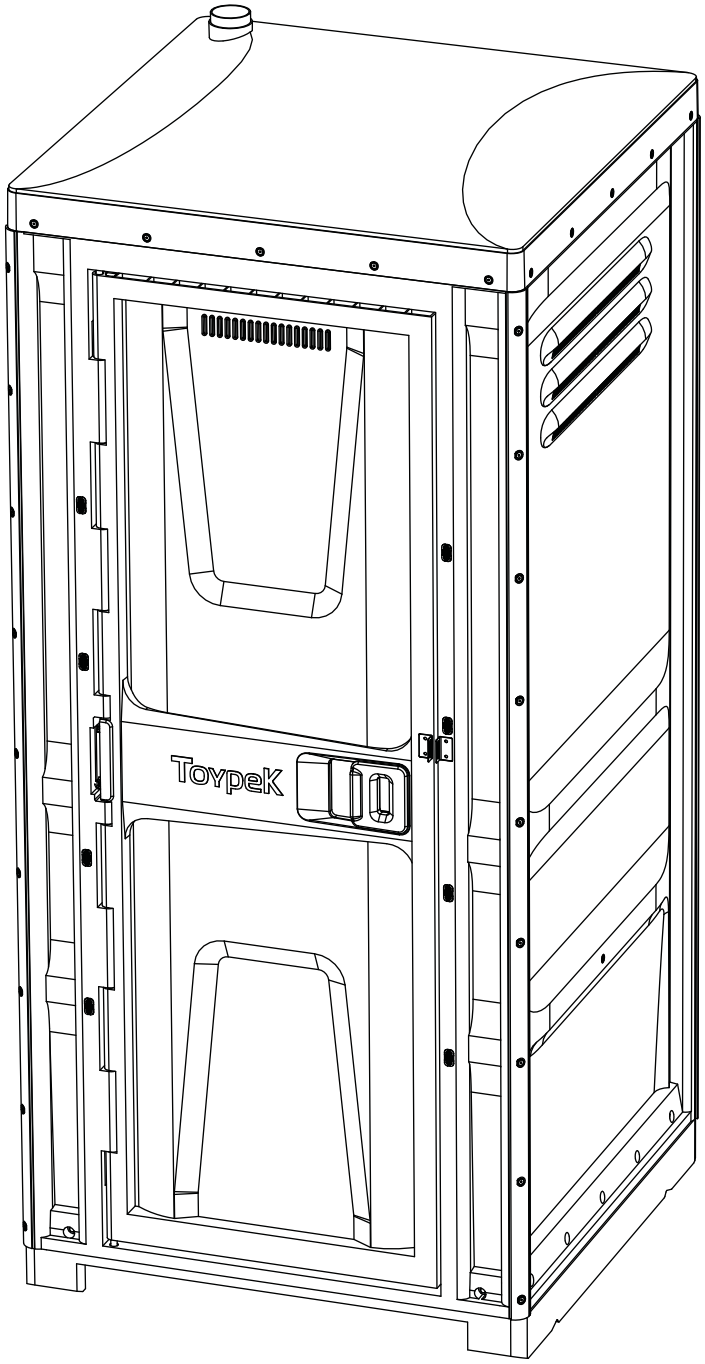

Инструкция по сборке

Мобильная туалетная кабина

Состав деталей

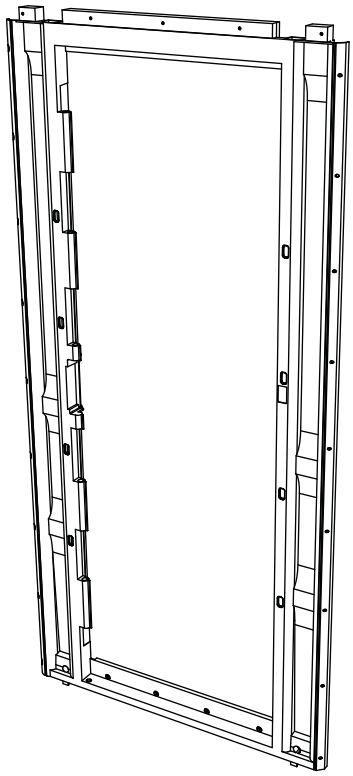

1. Арка двери (1шт.)

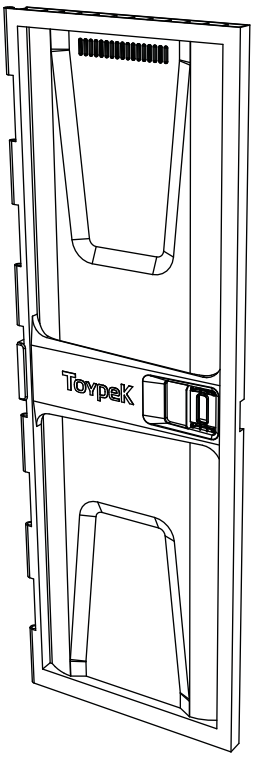

2. Дверь (1шт.)

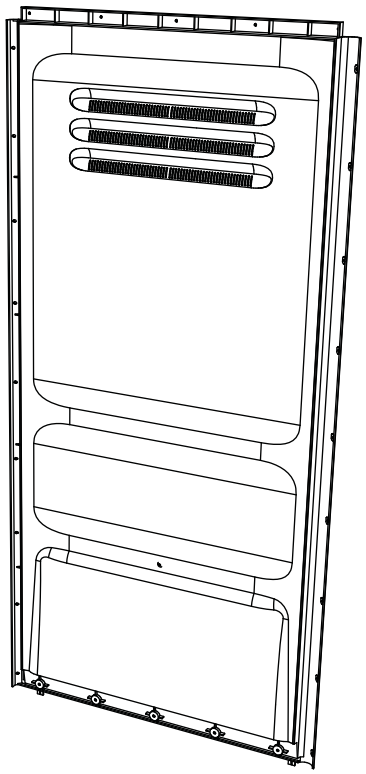

3. Боковая панель (3шт.)

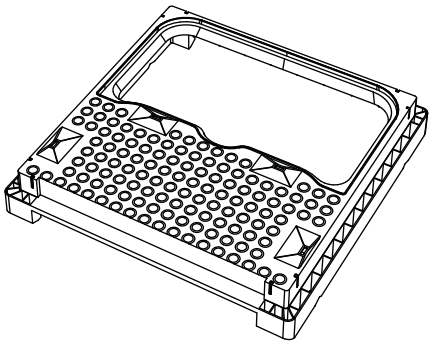

4. Основание (1шт.)

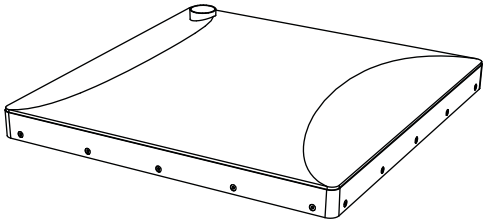

5. Крыша (1шт.)

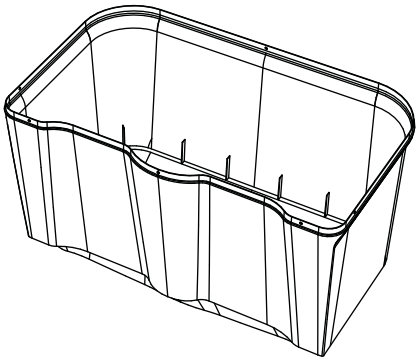

6. Накопительный бак (1шт.)

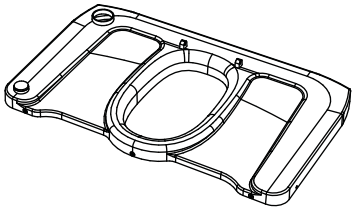

7. Крышка накопительного бака (1шт.)

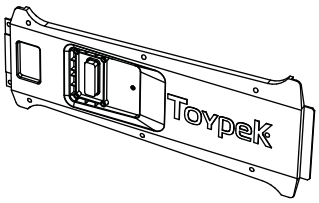

8. Накладка (1шт.)

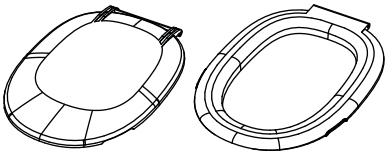

9. Сиденье с крышкой (1шт.)

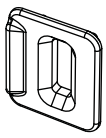

10. Ручка (2шт.)

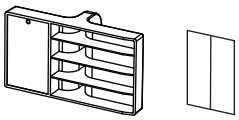

11. Засов с наклейкой (1шт.)

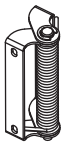

12. Пружинный модуль (1шт.)

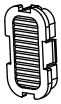

13. Заглушка (18шт.)

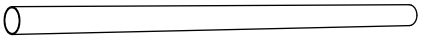

14. Труба вентиляционная (1шт.)

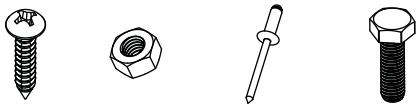

15. Крепёж (1 комплект)

Состав комплекта крепежа и необходимый инструмент

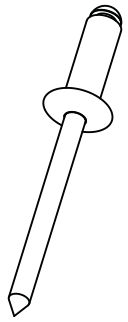

15.1. Заклепка лепестковая (85шт.)

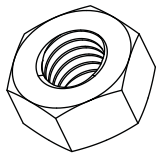

15.2. Гайка M6 (20шт.)

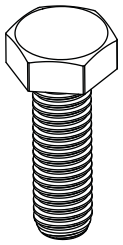

15.3. Болт M6x30мм (12шт.)

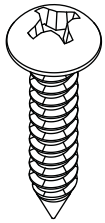

15.4. Саморез 3.9x19 (18шт.)

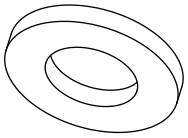

15.5. Шайба D6 увеличенная (20шт.)

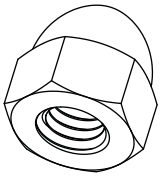

15.6. Гайка M6 (2шт.)

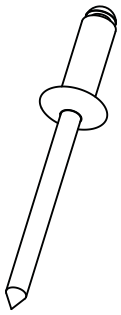

15.7. Заклепка вытяжная (4.8x16) (5шт.)

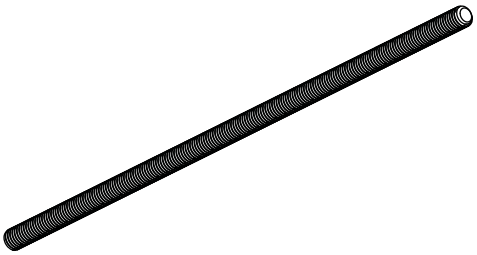

15.8. Шпилька M6x220мм (1шт.)

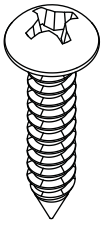

15.9. Саморез 6x45 (4шт.)

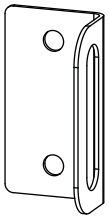

16. Крепление навесного замка (2шт.)

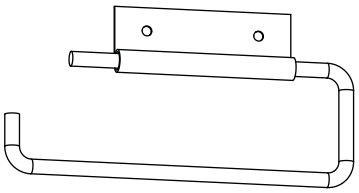

17. Держатель туалетной бумаги

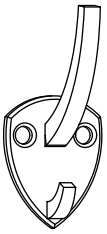

18. Крючок для одежды

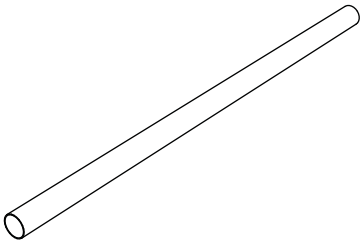

19. Пруток D15x920мм (2шт.)

Инструменты:

Дрель-шуруповёрт
Заклёпочник
Насадка под крестовую отвёртку
Насадка под гайку M6 (ключ 10)
Ключ под гайку M6 (ключ 10)
Сверло D5
Сверло D6

Сборка мобильной туалетной кабины

Шаг 1. Сборка дверного полотна

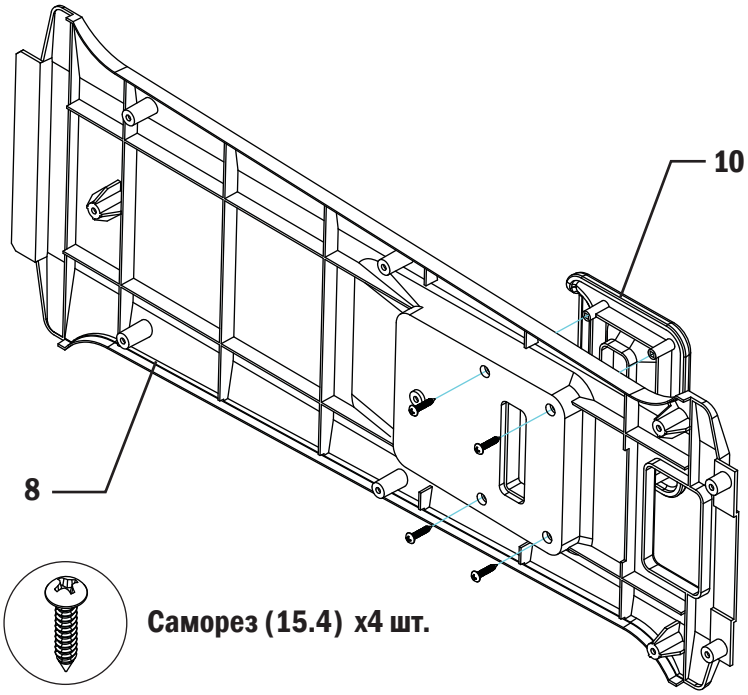

Внимание!
При транспортировке комплектующих и складском хранении возможно прогибание деталей, имеющих большие линейные размеры (боковые панели). Такой случай не является дефектом или браком комплектующих - это обусловлено пластичностью деталей.

Перед сборкой туалетной кабины необходимо такие детали положить на ровную поверхность на 2-3 часа, либо под нагрузкой на 20-30 мин при температуре не менее 20˚С. Детали примут исходную форму и можно приступать к сборке.

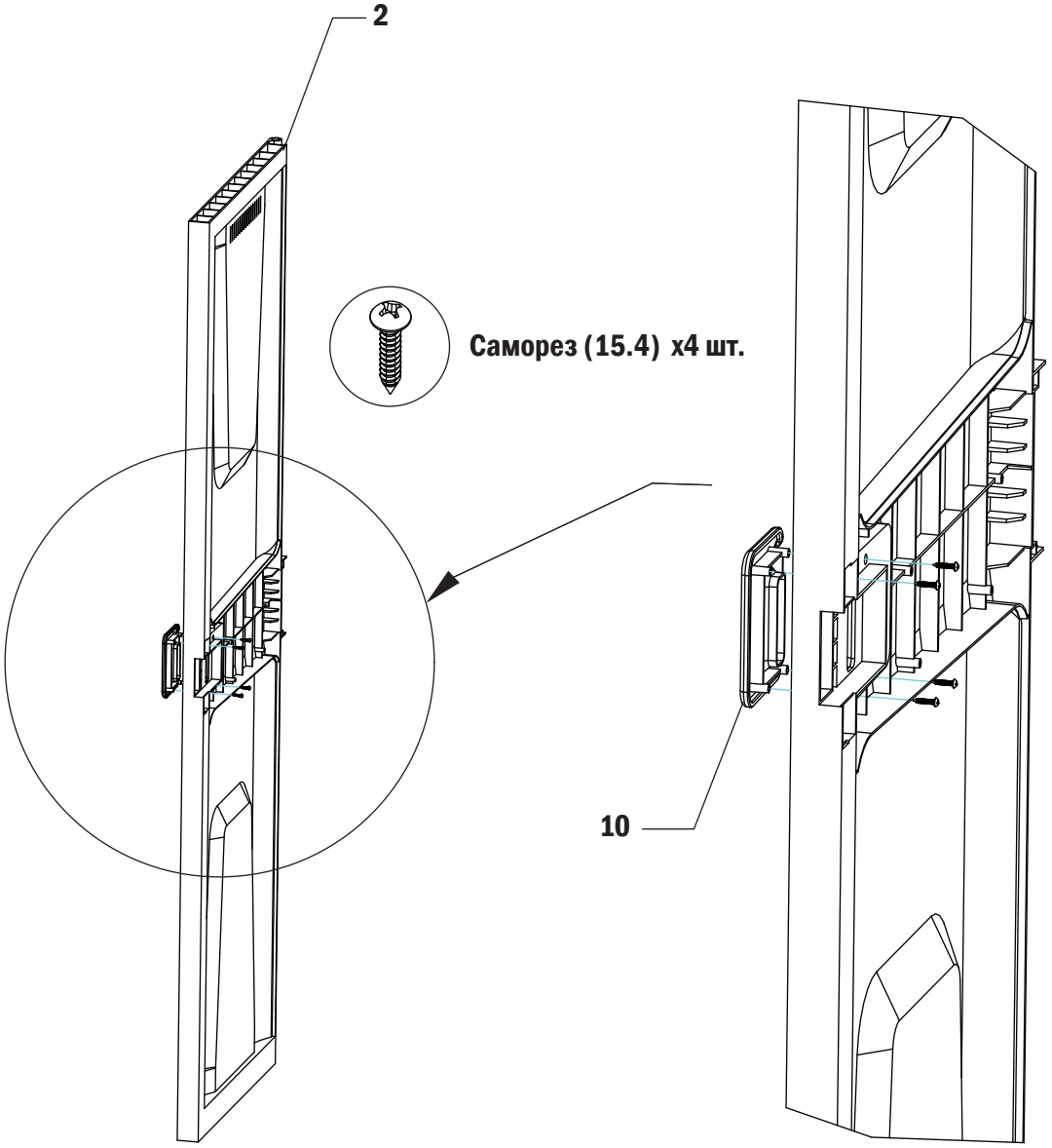

Сборка мобильной туалетной кабины

Шаг 2. Сборка дверного полотна и фронтальной арки

При помощи шаблонов (см. страницу 13) разметить и просверлить 4 отверстия диаметром 6мм для крепления пружинного модуля.

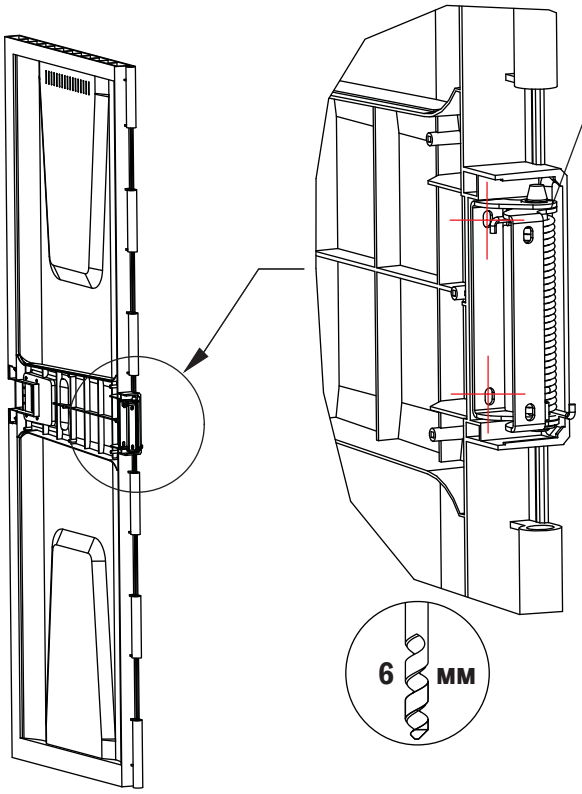

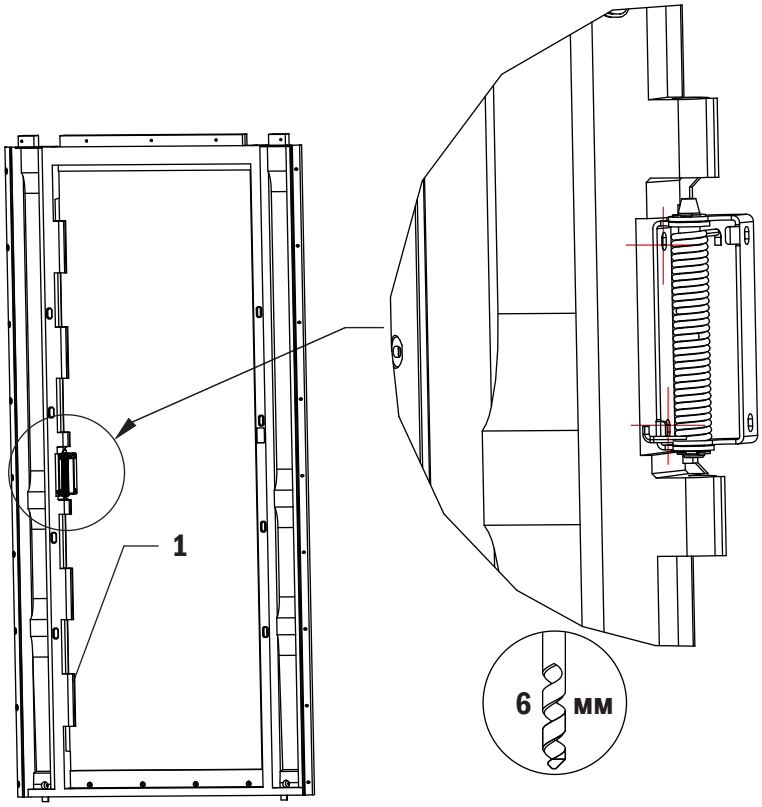

Прикрутить рамку пружинного модуля к полотну двери двумя болтами (15.3) с гайкой (15.2) и шайбой (15.5)

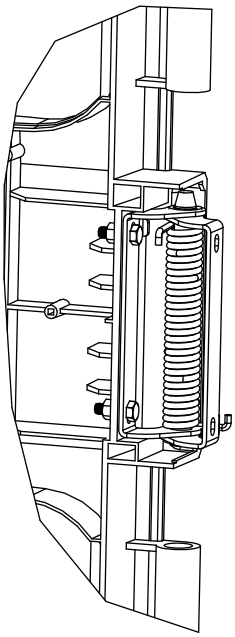

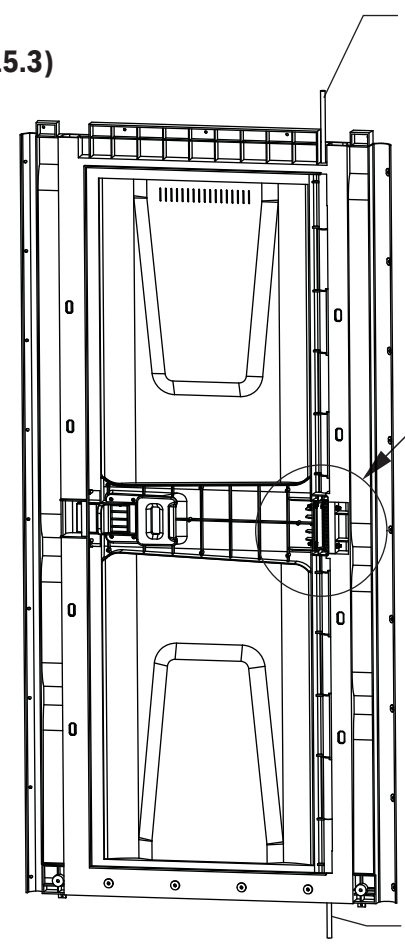

Совместить дверное полотно и фронтальную арку и вставить с торцев оси вращения (2шт.).

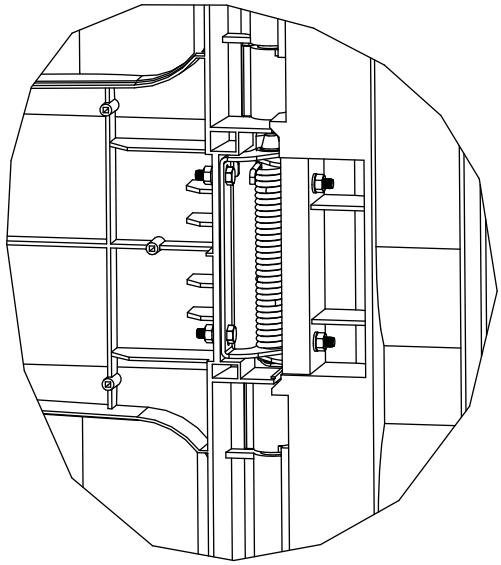

Прикрутить рамку пружинного модуля к фронтальной арке двумя болтами (15.3) с гайкой (15.2) и шайбой (15.5)

Сборка мобильной туалетной кабины

Наклеить наклейку на засов, соблюдая расположение цветов!

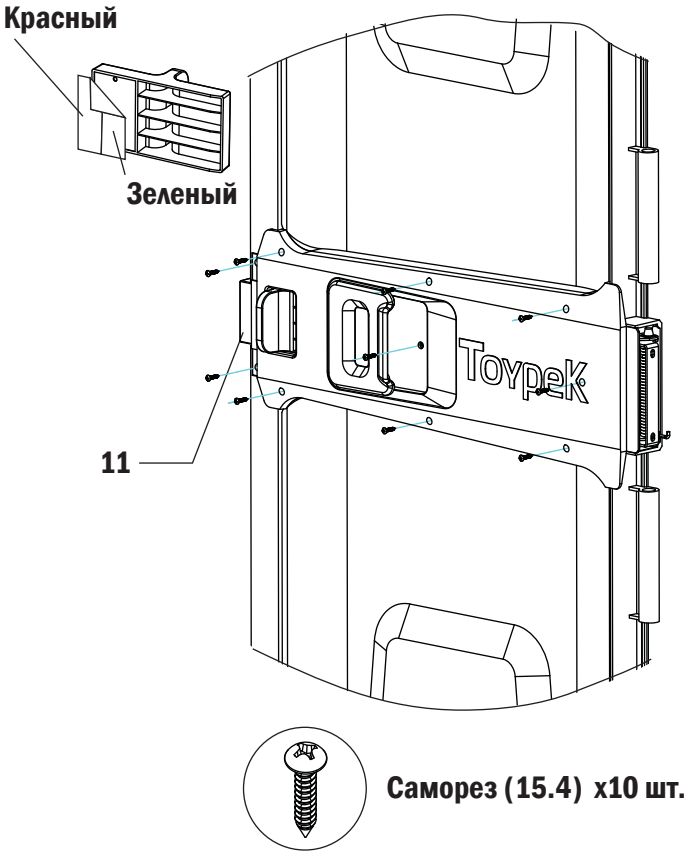

Саморез (15.4) x10 шт.

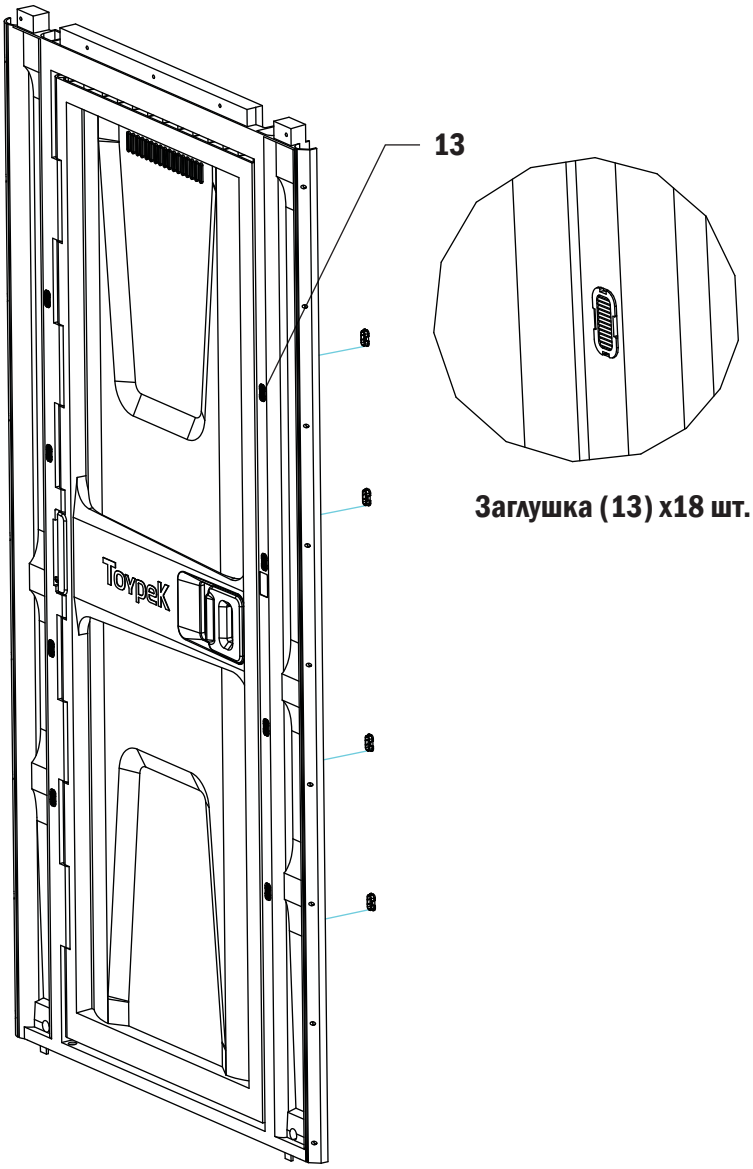

Заглушка (13) x18 шт.

Шаг 3. Установка сиденья

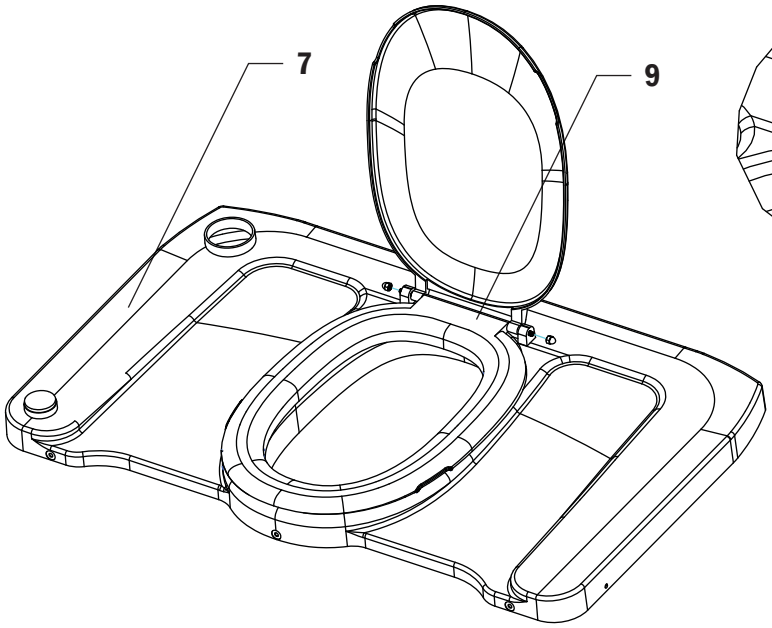

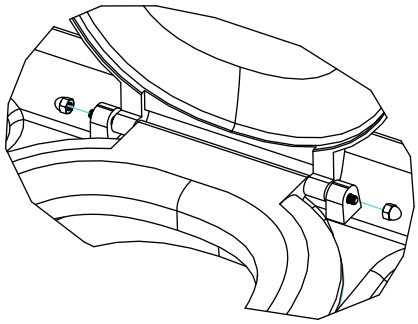

Установить шпильку (15.8) в качестве оси для основания и крышки сиденья и зафиксировать с торцев концевыми гайками (15.6) x2шт.

Сборка мобильной туалетной кабины

Шаг 4. Установка накопительного бака

Установить накопительный бак в основание, закрепив с обратной стороны саморезами (15.9) x4шт. Одеть крышку накопительного бака до упора, совместив пазы по контуру. Закрепить заклепками (15.1) x3шт.

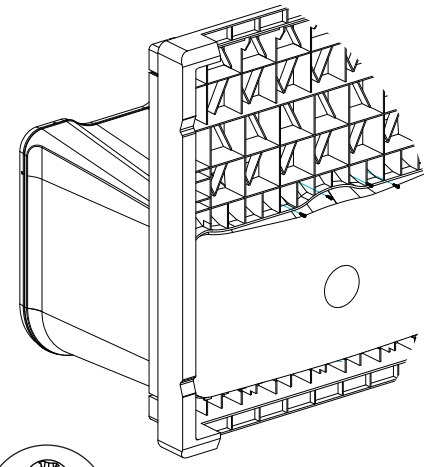

Саморез (15.9) x4 шт.

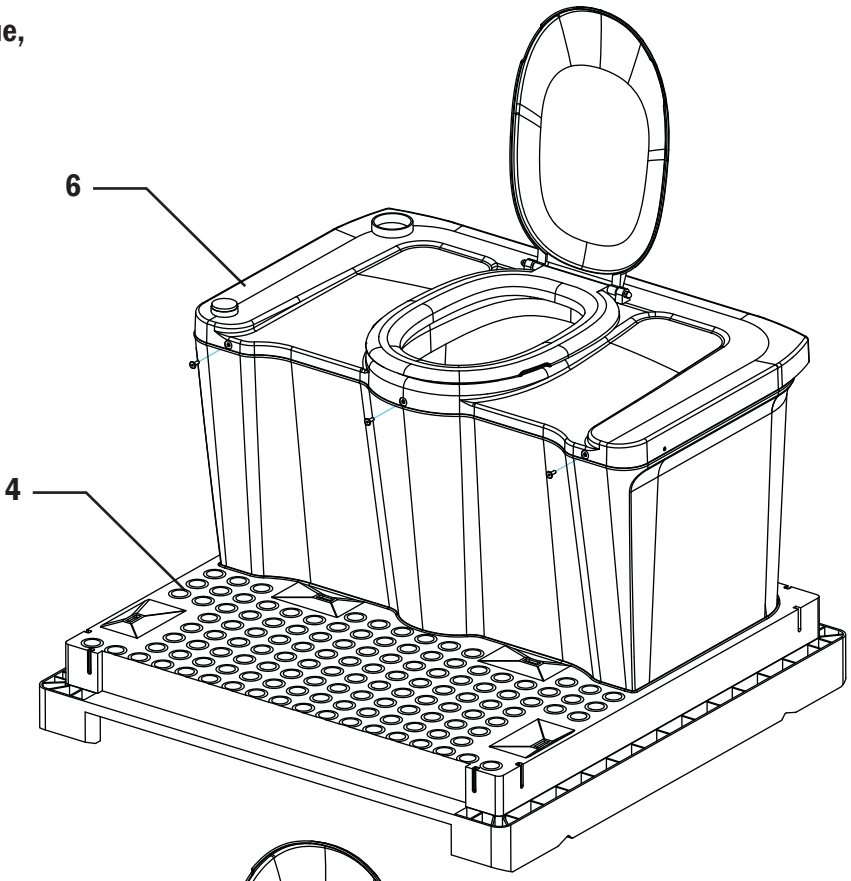

Шаг 4. Сборка боковых стенок

Вложить в пазы до упора гайки (15.2) x8шт.

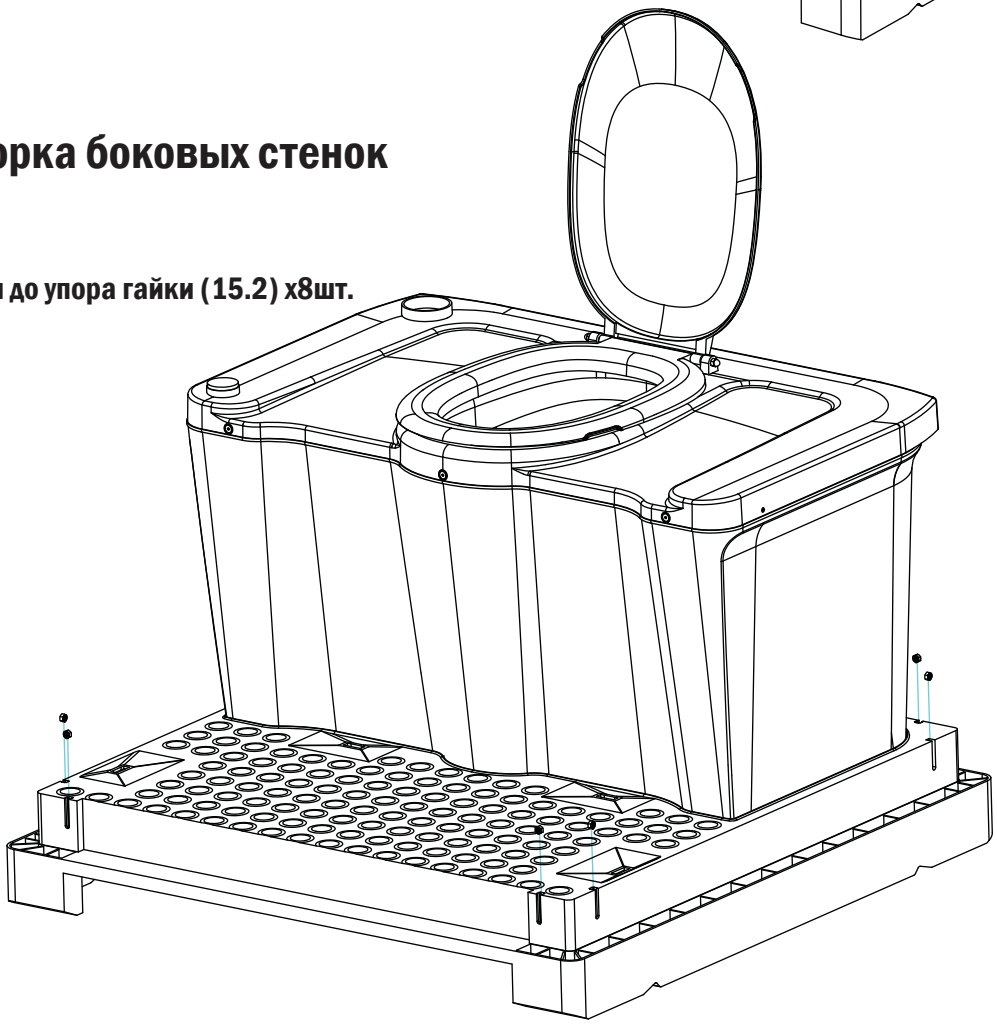

Сборка мобильной туалетной кабины

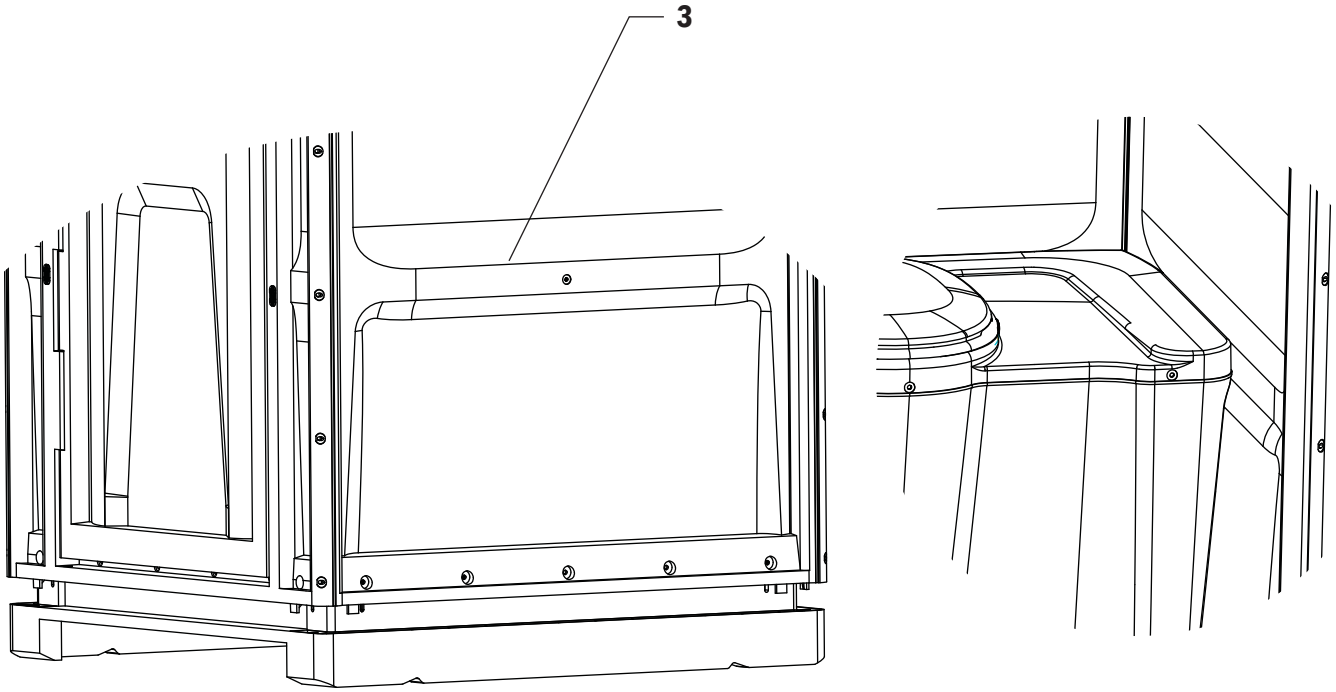

Установить боковые стенки (3шт.) и фронтальную арку на основание до упора, совмещая выступы на панелях с пазами в основании. Убедиться, что углубления на боковых панелях совпадают с бортиком крышки накопительного бака.

Внимание! Порядок установки:

1. Установить первую панель.
2. Закрепить к основанию болтами (15.3) и шайбами (15.5) (x2 штуки). В процессе крепления болты полностью не затягивать!
3. Зафиксировать от падения подручными средствами (подпорки, скотч и т.д.)
4. Установить следующую панель, закрепить болтами аналогично п.2.
5. Закрепить панели между собой заклепками (15.1) (x2шт. по нижним отверстиям).
6. Далее провести сборку по подобию.

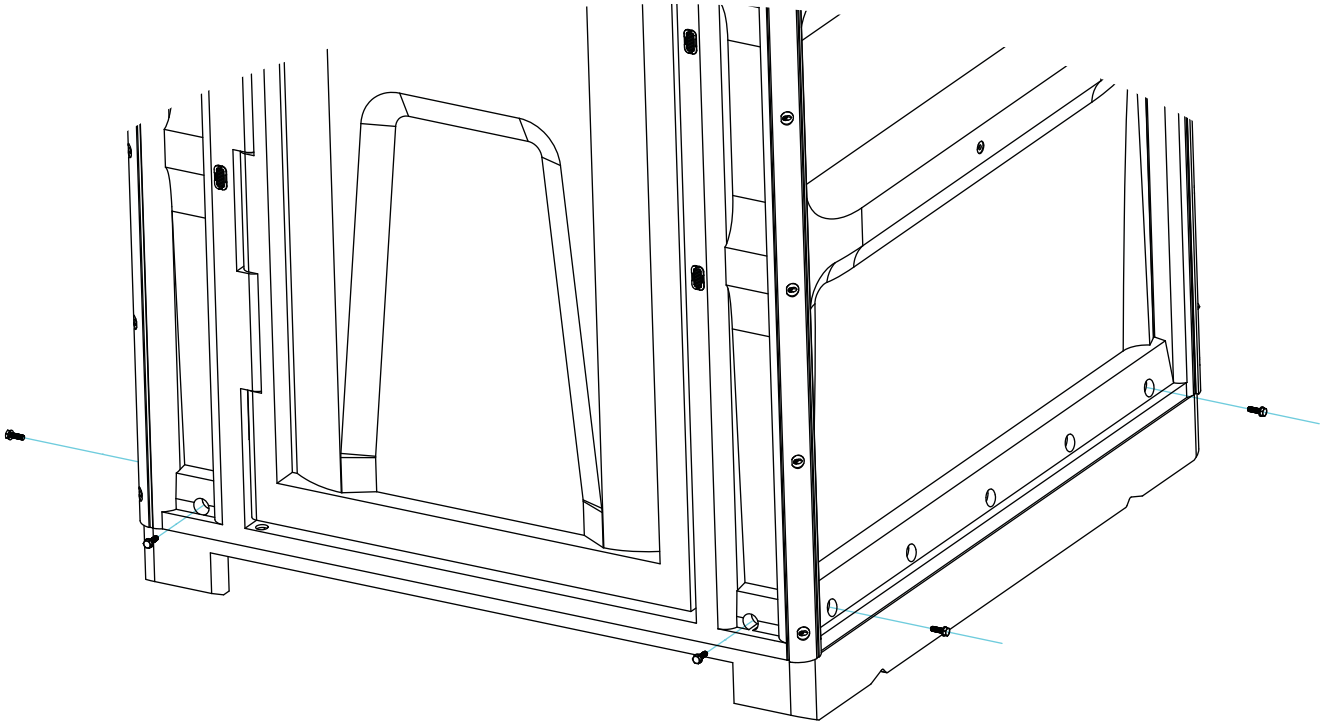

Сборка мобильной туалетной кабины

Шаг 5. Закрепление угловых заклепок

Окончательно закрепить боковые панели и фронтальную панель между собой по углам заклепками (15.1) (всего x36шт.)

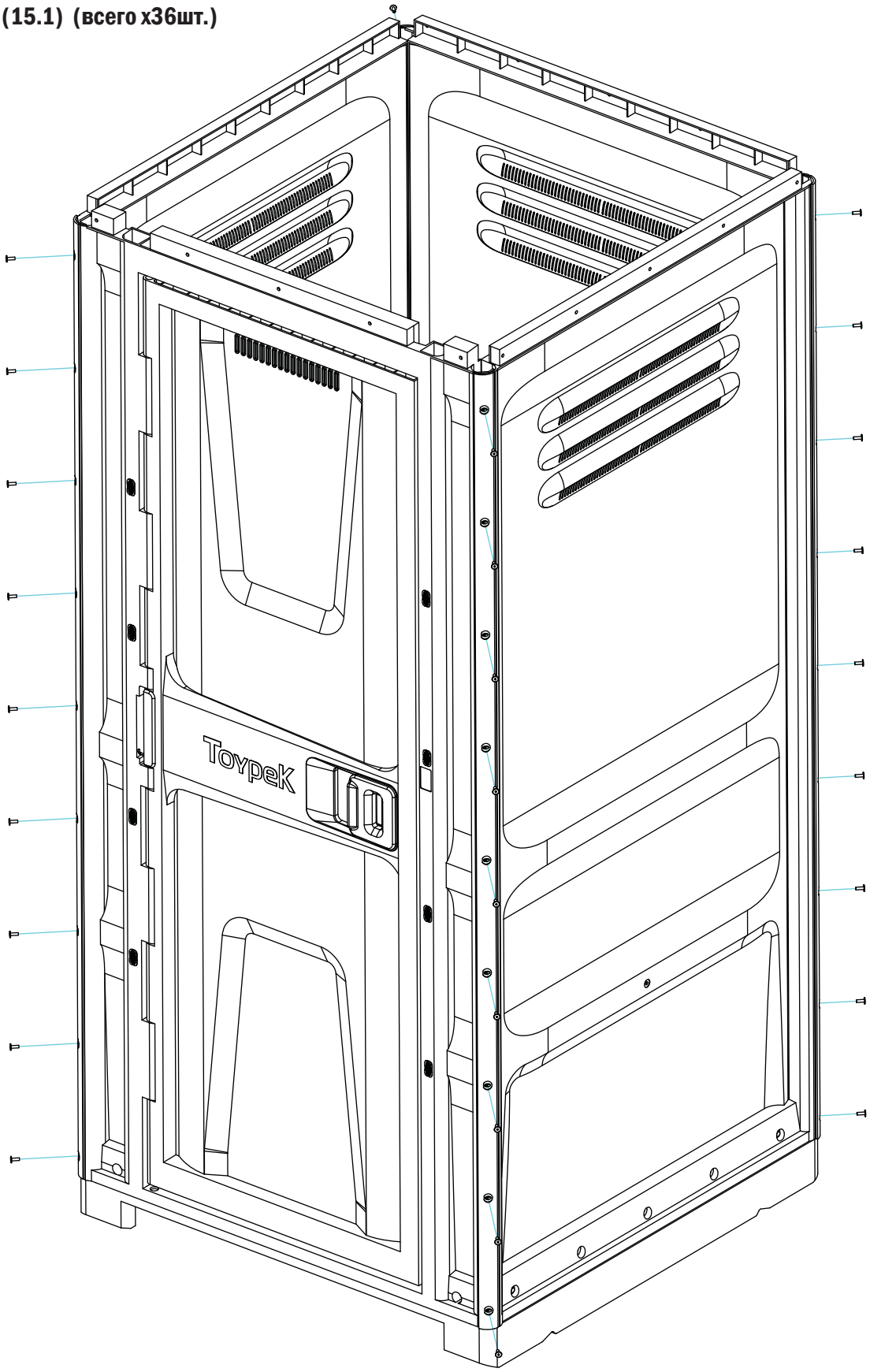

Сборка мобильной туалетной кабины

Шаг 6. Крепление к основанию

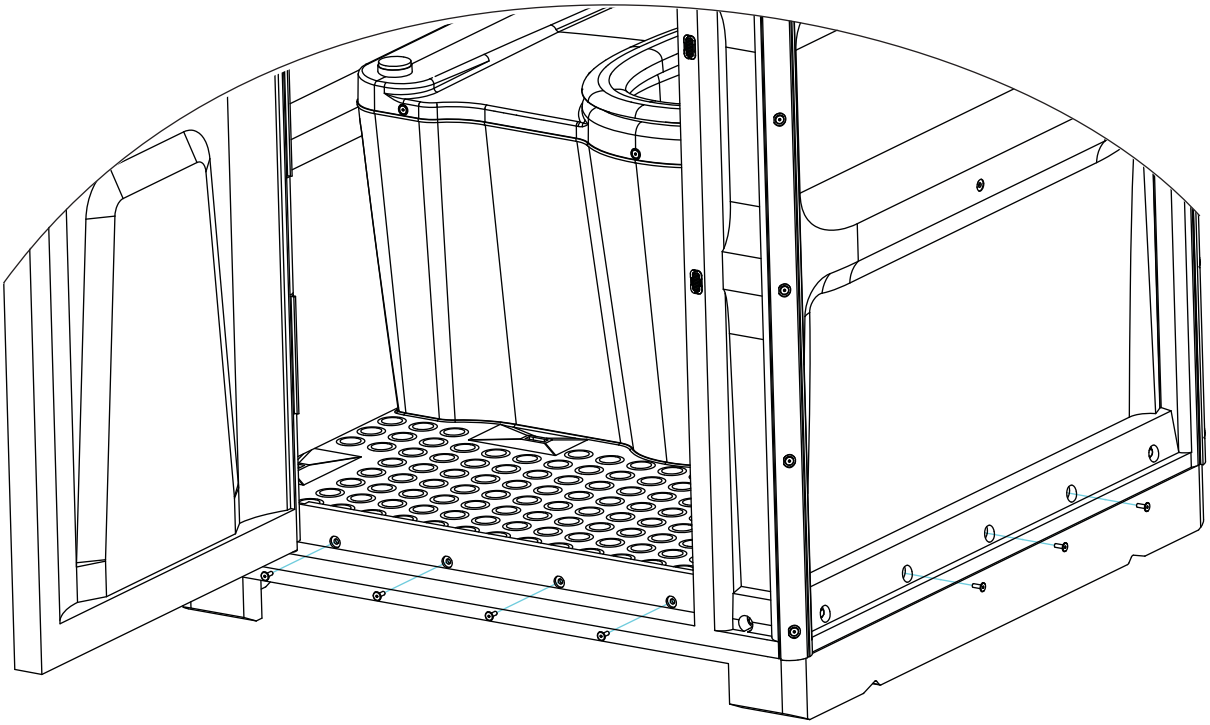

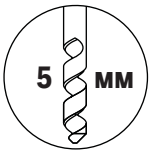

Засверлить 13 отверстий диаметром 5 мм и закрепить боковые панели и фронтальную панель к основанию заклепками (15.1) x13шт.

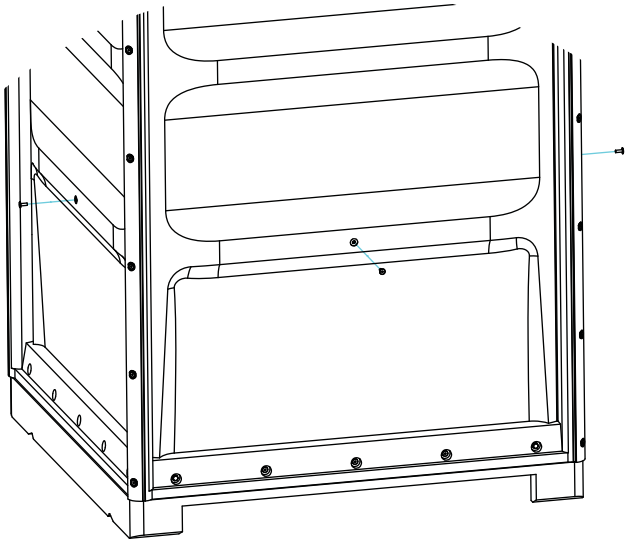

Закрепить боковые панели и крышку бункера, совмещая отверстия заклепками (15.1) x3шт.

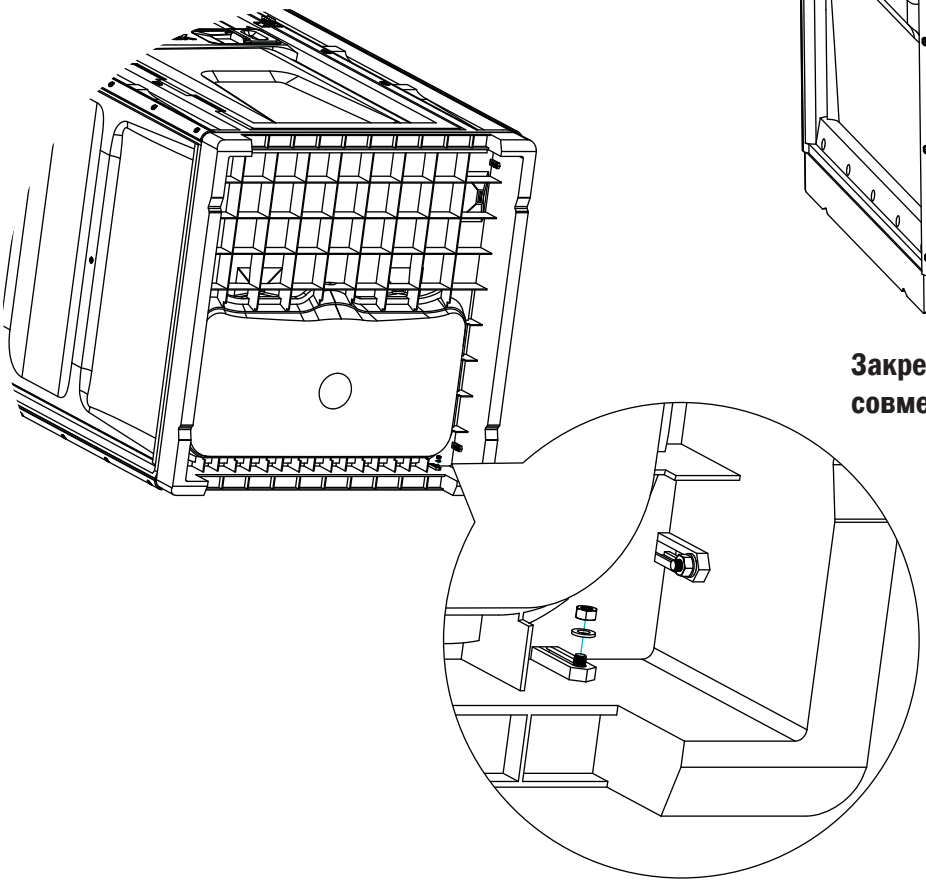

Установить изнутри на болты гайку с шайбой (15.2, 15.5) x8шт., закрепить и произвести окончательную затяжку болтов снаружи.

Сборка мобильной туалетной кабины

Шаг 7. Установка крыши

Установить вентиляционную трубу на направляющую крышки накопительной емкости.

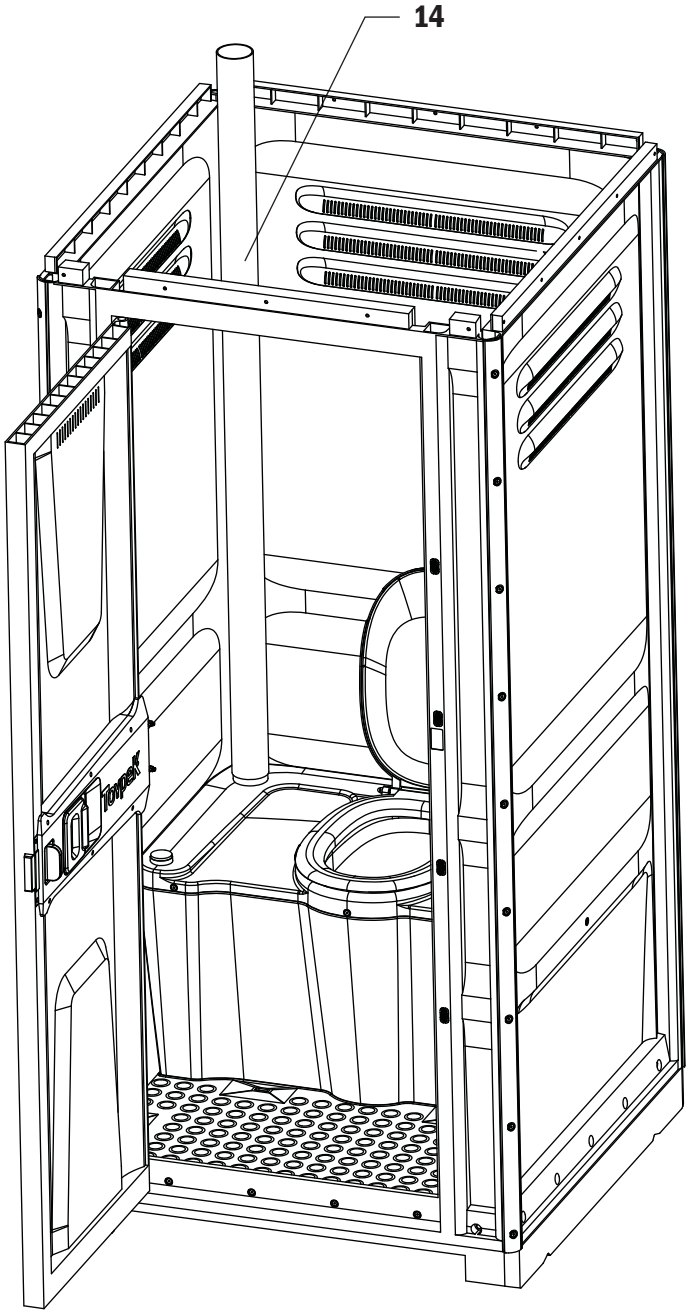

Установить крышу, совместив отерстие с вентиляционной трубой и закрепить заклепками (15.1) по контуру x20шт.

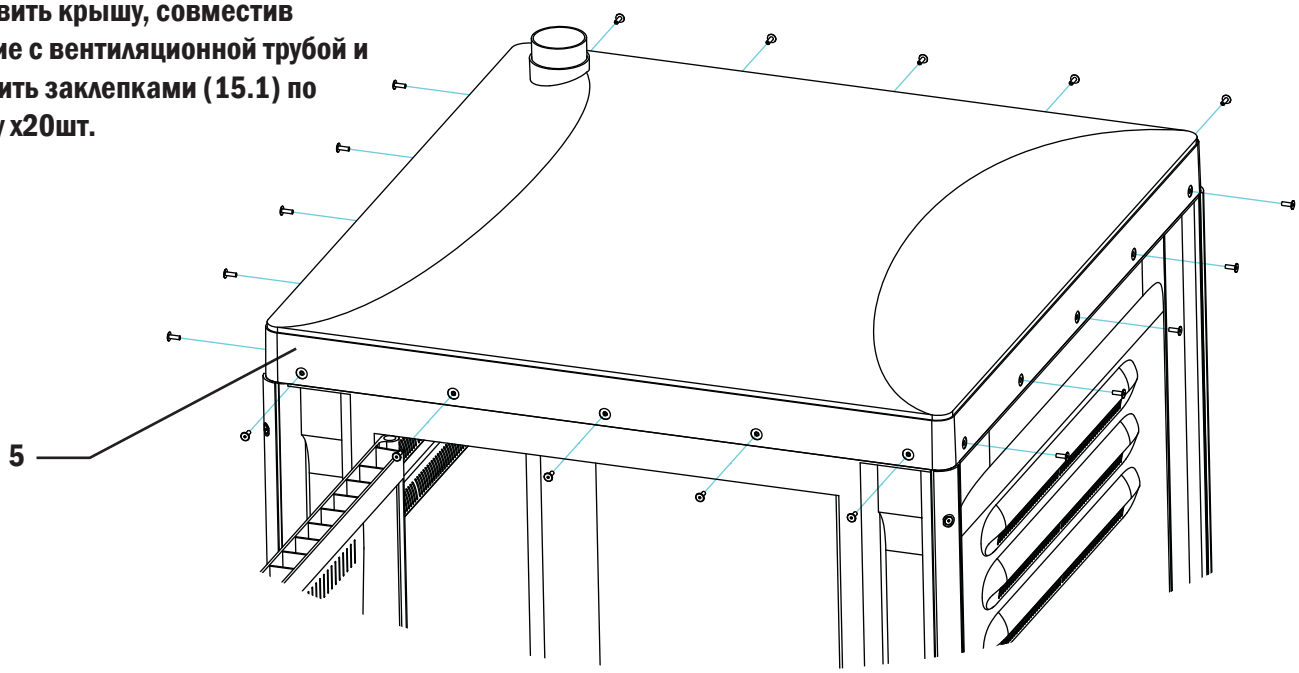

Установка дополнительных элементов

Под крючок для одежды (18) и держатель для туалетной бумаги (17) засверлить отверстия диаметром 5мм в местах, выбранных для крепления данных аксессуаров.
Закрепить при помощи стандартной вытяжной заклёпки (15.7) x2 на каждый аксессуар, устанавливая заклёпки с наружной стороны кабины

На арку двери по посадочному месту установить ушко крепления навесного замка (16), предварительно засверлив два отверстия диаметром 5 мм.
На дверном полотне ушко крепления навесного замка установить напротив ушка на арке двери. Ушки закрепить при помощи заклёпки (15.1) x4шт.

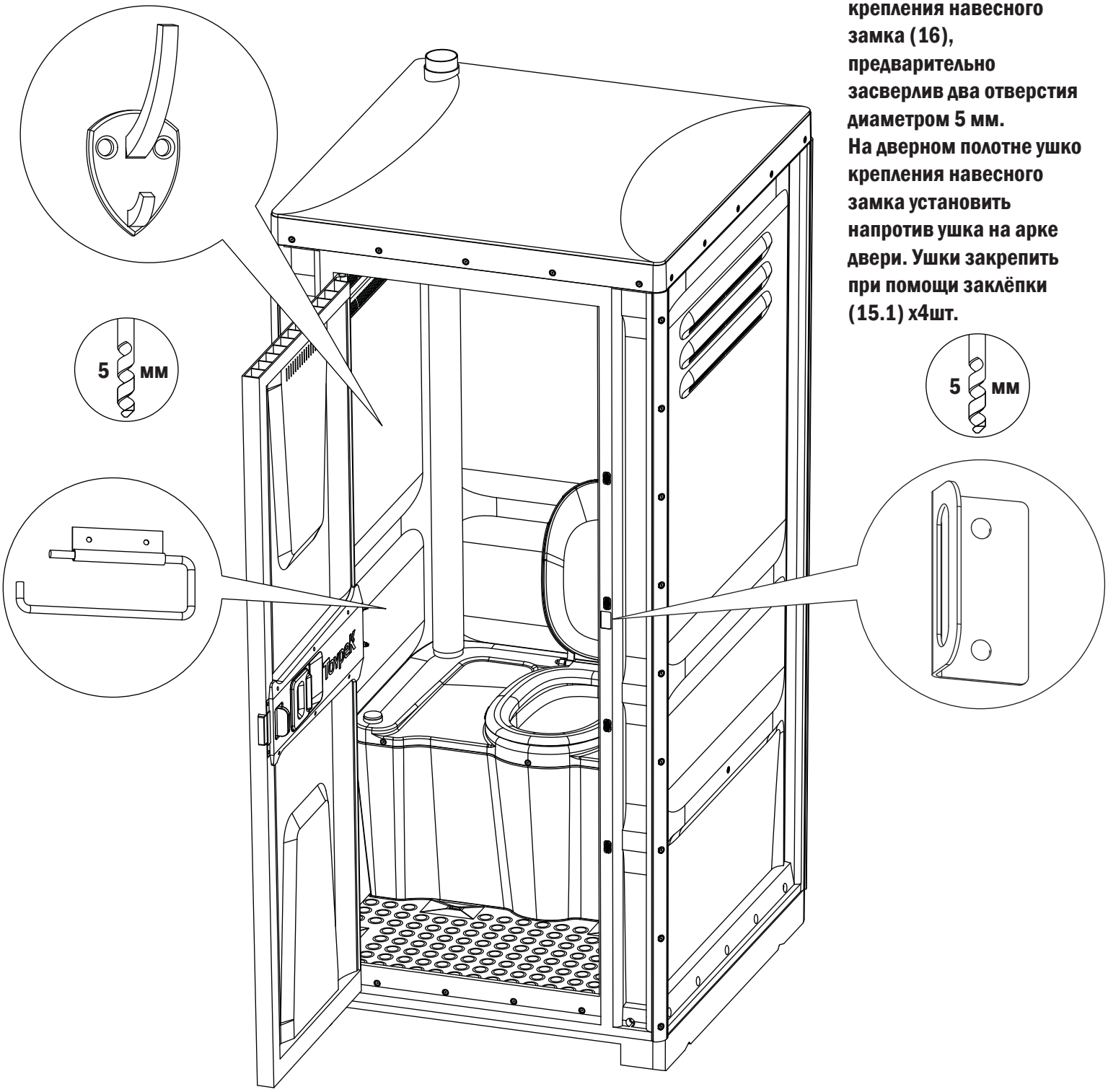

Шаблоны для разметки отверстий крепления пружинного модуля
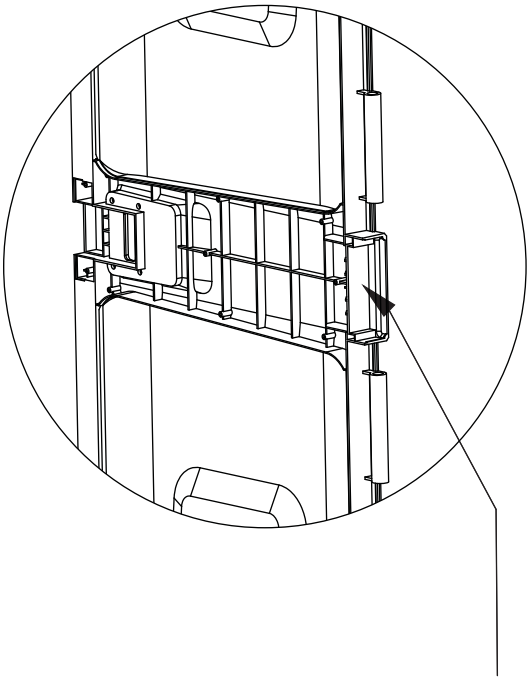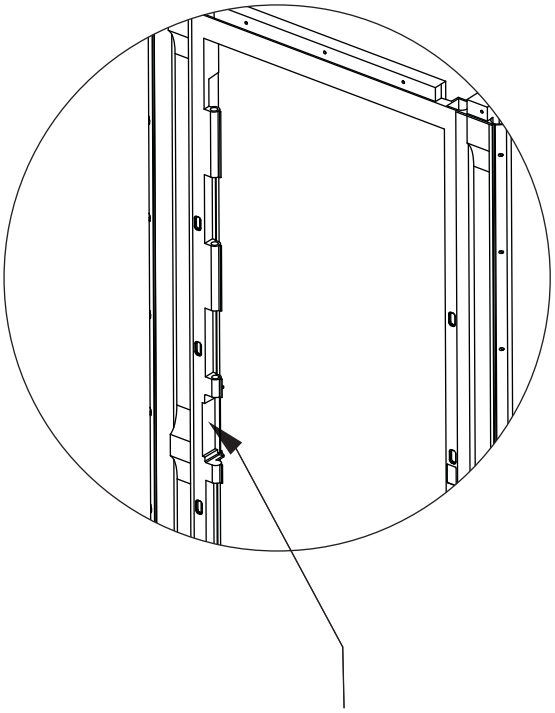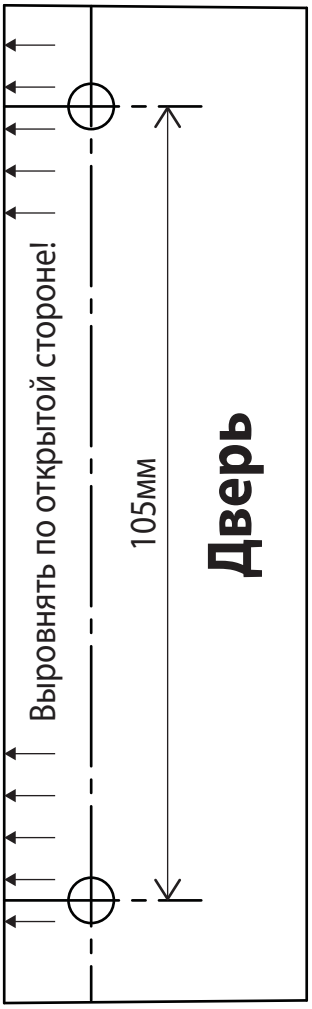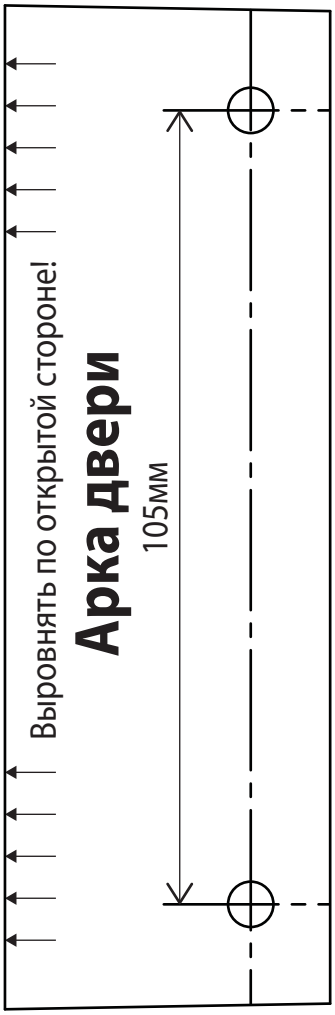
Вырезать шаблоны и разметить отверстия (диаметр 6мм)